KIMO INSTRUMENTS

Технический паспорт

Давление / Температура / Влажность / Скорость потока воздуха / Объемный расход воздуха / Уровень шума

Зонды температуры, влажности, CO и CO2 для передатчиков класса 310

CE

ЗОНД ВЛАЖНОСТИ / ТЕМПЕРАТУРЫ ИЗ НЕРЖАВЕЮЩЕЙ СТАЛИ

Сменный зонд влажности и температуры окружающей среды из нержавеющей стали с фильтром из нержавеющей стали. Зонд стандартного монтажа, длиной 120 мм, с герметичным соединителем 1/4 оборота. Дополнительно: защитные наконечники, фильтры. В комплект поставки входит свидетельство о калибровке.

Шифр: SHSI

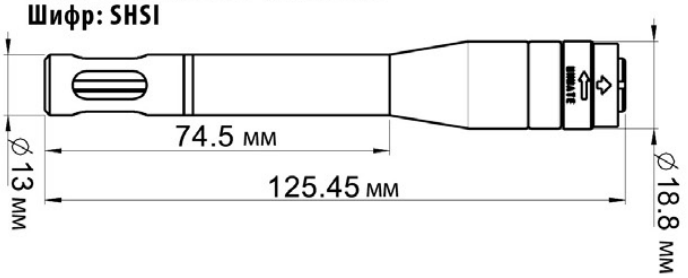

Диапазоны измерений	От 5 до 95 % отн. влажности и от -20 до 80 °C
Погрешность*	**Измерение влажности:** **- Погрешность** (Повторяемость, линейность, гистерезис):** ±1,5% отн. влаж. (от 15°C до 25°C) **- Неточность заводской калибровки:** ±0,88% отн. влажности **- Зависимость от температуры:** ±0,04 x (T-20)% отн. влажности (если T<15°C или T>25°C) **Температура Pt100:** ±(0,3% от изм. значения + 0,25 °C)
Разрешение	0,1% отн. влажности / 0,1 °C
Единицы измерения психрометрических измерений	**Абсолютная влажность :** 1 г/кг **Температура точки росы:** 01° CTd / 0.1° FTd **Влажная температура:** 0 1° CTw / 0 1° FTw **Энтальпия :** 0,1 кДж/кг

Сменный зонд влажности и температуры окружающей среды из нержавеющей стали с фильтром из нержавеющей стали. Выносной зонд, длина 150 мм, диаметр 13 мм. Белый силиконовый кабель длиной 2 м с герметичным соединителем. Дополнительно: защитные наконечники, фильтры.

Шифр: SHDI-150

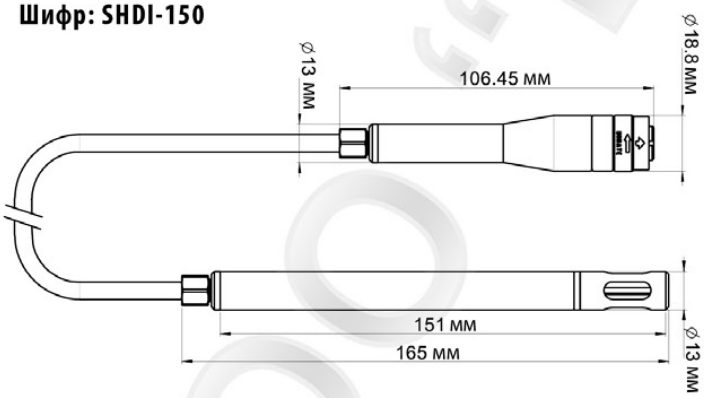

Диапазоны измерений	От 5 до 95 % отн. влажности и от -40 до +180 °C
Погрешность*	**Измерение влажности:** **- Погрешность** (Повторяемость, линейность, гистерезис):** ±1,5% отн. влаж. (от 15°C до 25°C) **- Неточность заводской калибровки:** ±0,88% отн. влажности **- Зависимость от температуры:** ±0,04 x (T-20)% отн. влажности (если T<15°C или T>25°C) **Температура Pt100:**±(0,3% от изм. значения + 0,25 °C)
Разрешение	0,1% отн. влажности / 0,1 °C
Единицы измерения психрометрических измерений	**Абсолютная влажность :** 1 г/кг **Температура точки росы:** 01° CTd / 0.1° FTd **Влажная температура:** 0 1° CTw / 0 1° FTw **Энтальпия :** 0,1 кДж/кг

*Все указанные в этом документе величины погрешности были получены в лабораторных условиях и гарантированы для измерений, проводимых в таких же условиях, или для измерений, проводимых с требуемой компенсацией. Согласно NFX15-113 и Charter 2000/2001 HYGROMETERS, GAL (гарантированный предел точности), рассчитанный со значением коэффициента запаса 2, составляет ±2,88% отн. влажн. между 18 и 28°C в диапазоне измерений от 5 до 95% отн. влажн. Дрейф датчика составляет менее 1% отн. влажности в течение года.

ООО "ЕВРОПРЕСТ"

Сменный зонд влажности и температуры окружающей среды из нержавеющей стали с фильтром из нержавеющей стали. Выносной зонд, длина 300 мм, диаметр 13 мм. Белый силиконовый кабель длиной 2 м с герметичным соединителем. Дополнительно: защитные наконечники, фильтры.

Шифр: SHDI-300

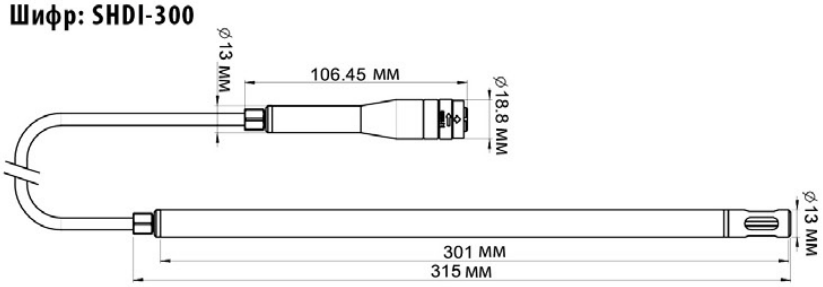

Диапазоны измерений	От 5 до 95 % отн. влажности и от -40 до +180 °C
Погрешность*	**Измерение влажности:** **- Погрешность** (Повторяемость, линейность, гистерезис):** ±1,5% отн. влаж. (от 15°C до 25°C) **- Неточность заводской калибровки:** ±0,88% отн. влажности **- Зависимость от температуры:** ±0,04 x (T-20)% отн. влажности (если T<15°C или T>25°C) **Температура Pt100:**±(0,3% от изм. значения + 0,25 °C)
Разрешение	0,1% отн. влажности / 0,1 °C
Единицы измерения психрометрических измерений	**Абсолютная влажность :** 1 г/кг **Температура точки росы:** 01° CTd / 0.1° FTd **Влажная температура:** 0 1° CTw / 0 1° FTw **Энтальпия :** 0,1 кДж/кг

ЗОНД ВЛАЖНОСТИ / ТЕМПЕРАТУРЫ ИЗ ПОЛИКАРБОНАТА

Сменный зонд влажности и температуры окружающей среды из поликарбоната с фильтром из нержавеющей стали. Выносной зонд, длина 150 мм, диаметр 13 мм. Белый силиконовый кабель длиной 2 м с герметичным соединителем. Дополнительно: защитные наконечники, фильтры.

Шифр: SHDP-150

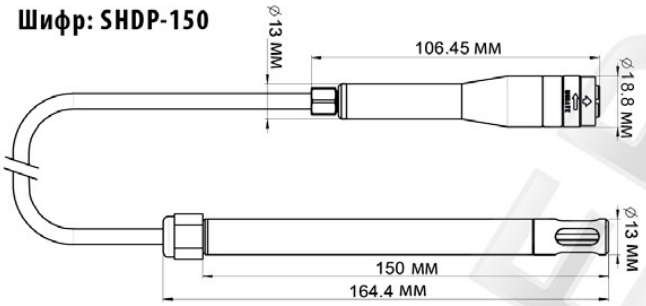

Диапазоны измерений	От 5 до 95 % отн. влажности и от -20 до +80 °C
Погрешность*	**Измерение влажности:** **- Погрешность** (Повторяемость, линейность, гистерезис):** ±1,5% отн. влаж. (от 15°C до 25°C) **- Неточность заводской калибровки:** ±0,88% отн. влажности **- Зависимость от температуры:** ±0,04 x (T-20)% отн. влажности (если T<15°C или T>25°C) **Температура Pt100:**±(0,3% от изм. значения + 0,25 °C)
Разрешение	0,1% отн. влажности / 0,1 °C
Единицы измерения психрометрических измерений	**Абсолютная влажность :** 1 г/кг **Температура точки росы:** 01° CTd / 0.1° FTd **Влажная температура:** 0 1° CTw / 0 1° FTw **Энтальпия :** 0,1 кДж/кг

Сменный зонд влажности и температуры окружающей среды из поликарбоната с фильтром из нержавеющей стали. Выносной зонд, длина 300 мм, диаметр 13 мм. Белый силиконовый кабель длиной 2 м с герметичным соединителем. Дополнительно: защитные наконечники, фильтры.

Шифр: SHDP-300

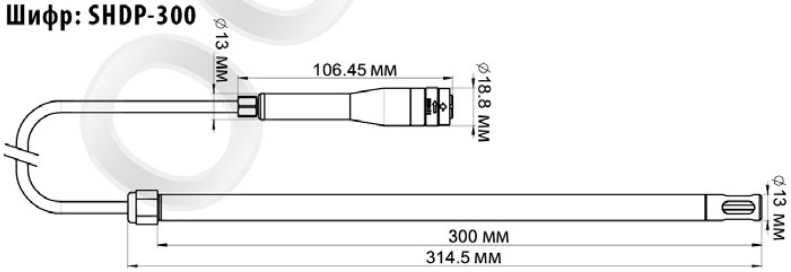

Диапазоны измерений	От 5 до 95 % отн. влажности и от -20 до +80 °C
Погрешность*	**Измерение влажности:** **- Погрешность** (Повторяемость, линейность, гистерезис):** ±1,5% отн. влаж. (от 15°C до 25°C) **- Неточность заводской калибровки:** ±0,88% отн. влажности **- Зависимость от температуры:** ±0,04 x (T-20)% отн. влажности (если T<15°C или T>25°C) **Температура Pt100:**±(0,3% от изм. значения + 0,25 °C)
Разрешение	0,1% отн. влажности / 0,1 °C
Единицы измерения психрометрических измерений	**Абсолютная влажность :** 1 г/кг **Температура точки росы:** 01° CTd / 0.1° FTd **Влажная температура:** 0 1° CTw / 0 1° FTw **Энтальпия :** 0,1 кДж/кг

*Все указанные в этом документе величины погрешности были получены в лабораторных условиях и гарантированы для измерений, проводимых в таких же условиях, или для измерений, проводимых с требуемой компенсацией. Согласно NFX15-113 и Charter 2000/2001 HYGROMETERS, GAL (гарантированный предел точности), рассчитанный со значением коэффициента запаса 2, составляет ±2,88% отн. влажн. между 18 и 28°C в диапазоне измерений от 5 до 95% отн. влажн. Дрейф датчика составляет менее 1% отн. влажности в течение года.

ЗОНД CO / ТЕМПЕРАТУРЫ

Сменный зонд CO и температуры из пластика ABS V0. Выносной зонд, длина 160 мм, диаметр 26 мм. Белый ПВХ кабель длиной 2 м с герметичным соединителем. Поставляется с монтажным фланцем.

Шифр: SCCO

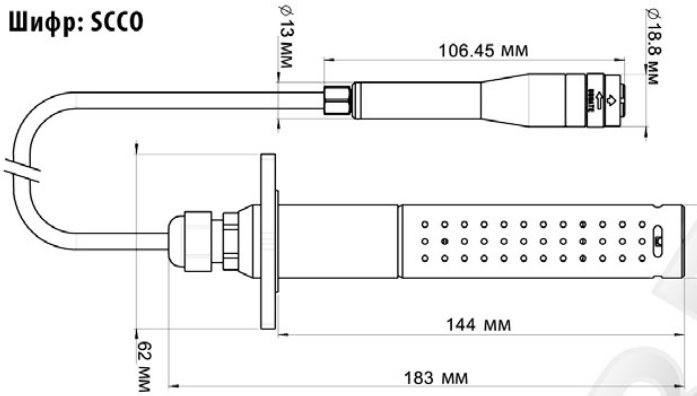

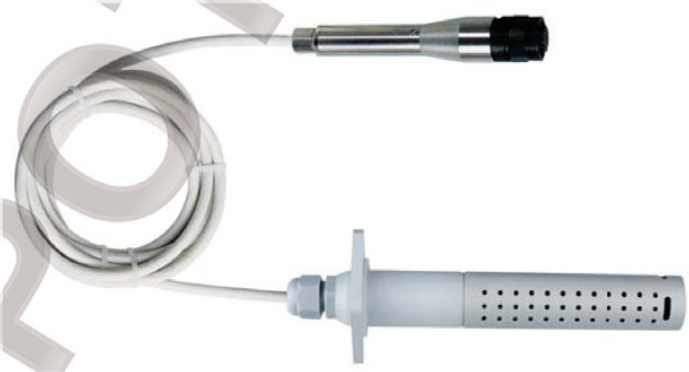

Диапазоны измерений	От 0 до 500 ppm (част. на млн.) и от 0 до 50 °C
Погрешность*	**CO:** + 3% ppm (част. на млн.) или 3% от измеренного значения **Температура NTC:** ±0,3 °C
Разрешение	0,1 ppm (част. на млн.) / 0,1 °C

ЗОНД CO_2 / ТЕМПЕРАТУРЫ

Сменный зонд CO2 и температуры из пластика ABS V0. Выносной зонд, длина 160 мм, диаметр 26 мм. Белый ПВХ кабель длиной 2 м с герметичным соединителем.
Поставляется с монтажным фланцем.

Шифр: SCO2

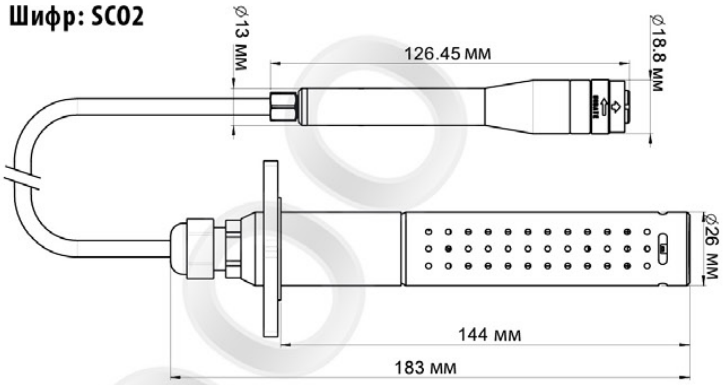

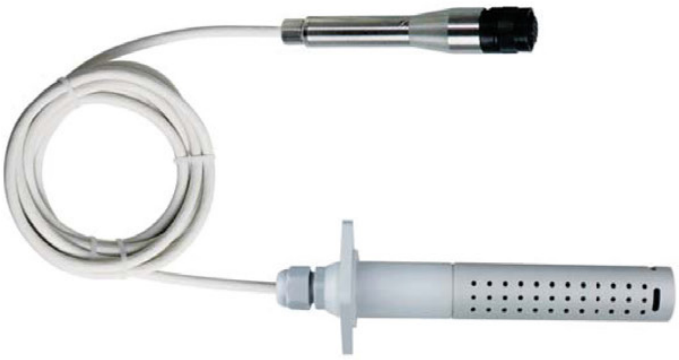

Диапазоны измерений	От 0 до 5000 ppm (част. на млн.) и от 0 до 50 °C Другой доступный диапазон* для CO_2: от 0 до 20000 ppm (част. на млн.)
Погрешность*	**CO_2:** от 0 до 5000 ppm (част. на млн.): ±(3% от изм. значения + 50 ppm) от 0 до 20000 ppm (част. на млн.): ±(5% от изм. значения + 100 ppm) **Температура NTC:** ± 0,3 °C
Разрешение	0,1 ppm (част. на млн.) / 0,1 °C

*Все указанные в этом документе величины погрешности были получены в лабораторных условиях и гарантированы для измерений, проводимых в таких же условиях, или для измерений, проводимых с требуемой компенсацией.

ООО "ЕВРОТЕСТ"

ТЕМПЕРАТУРА

Сменный зонд температуры Pt100 1/3 DIN общего применения, контактный наконечник диаметром 6 мм, длина 150 мм, степень защиты IP65. Серый силиконовый кабель длиной 2 м с герметичным соединителем.

Шифр: STD-13

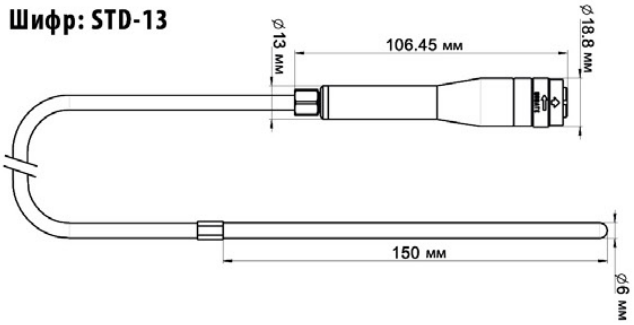

Диапазоны измерений	От -50 до +180 °C
Погрешность*	±(0,3% от изм. значения + 0,25 °C)
Разрешение	0,1 °C

Зонд температуры Pt100 1/3 DIN общего применения, тип STS-13 сменный, контактный наконечник диаметром 6 мм, длина 22 мм. Диапазон измерения от -20 до +80 °C. Прямой выход на соединитель для передатчиков C 310, CPE 310 (с адаптером) и CA 310.

Шифр: STS-13

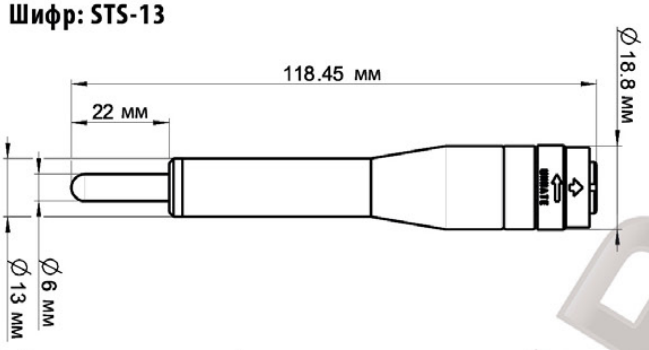

Диапазоны измерений	От -20 до +80 °C
Погрешность*	±(0,3% от изм. значения + 0,25 °C)
Разрешение	0,1 °C

*Все указанные в этом документе величины погрешности были получены в лабораторных условиях и гарантированы для измерений, проводимых в таких же условиях, или для измерений, проводимых с требуемой компенсацией.

ООО "ЕВРОТЕСТ"

FTang- GP500 - 29/08/14 - RCS (24)Périgueux 349 282 095 – Неконтрактные документы – Мы оставляем за собой право на внесение изменений в характеристики своих изделий без уведомления.

ЕВРОТЕСТ

Дистрибьютор:
ООО «Евротест» - представитель компании KIMO в России.

Санкт-Петербург, 198216, Ленинский пр-т, 140
Тел./факс: +7 (812) 703-05-55, e-mail: sales@kimo-russia.ru,
www.kimo-russia.ru